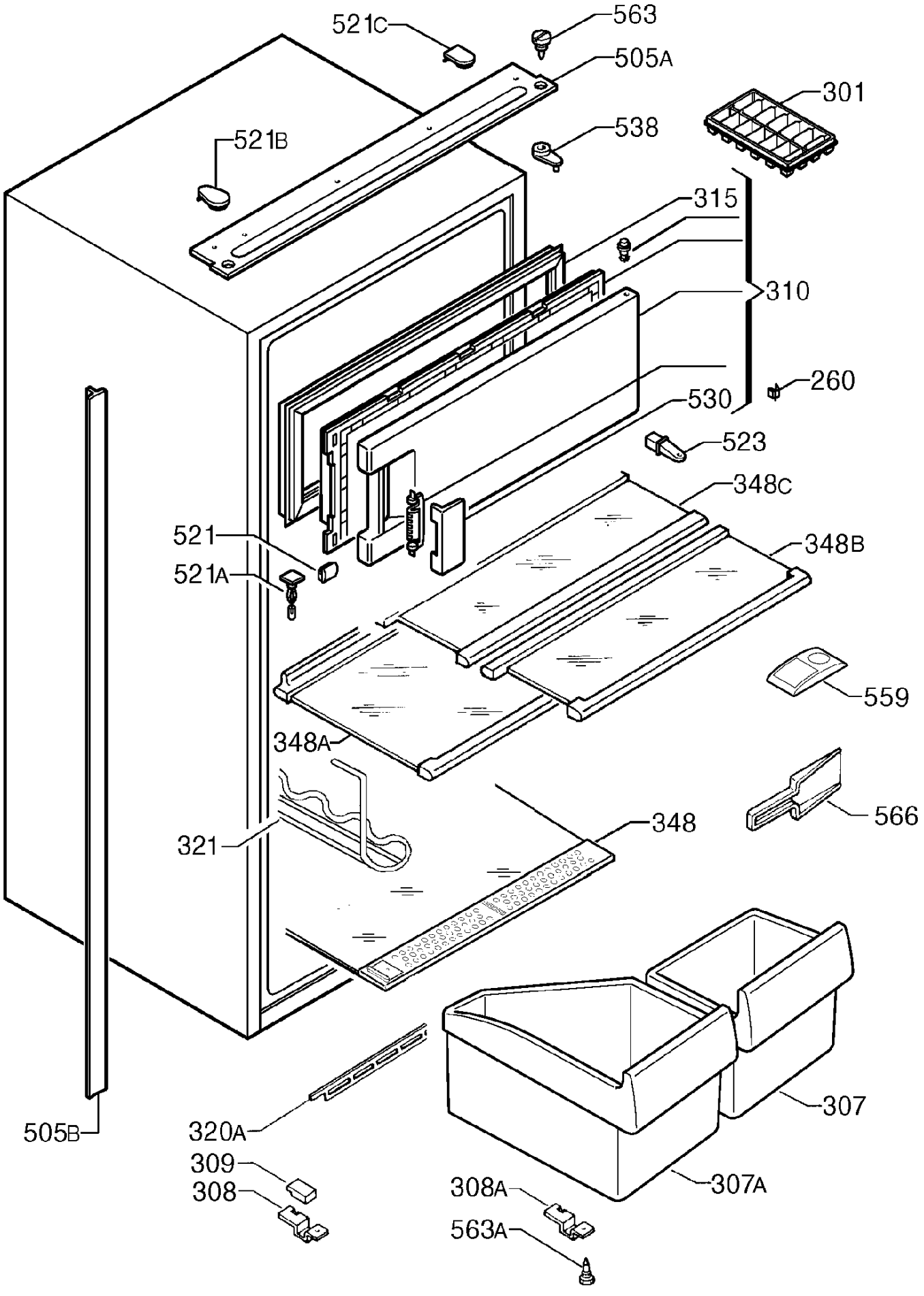
521C
563
505A
301
538
521B
315
310
260
530
523
348C
521
348B
521A
559
348A
566
321
348
307
505B
320A
309
308
308A
307A
563A

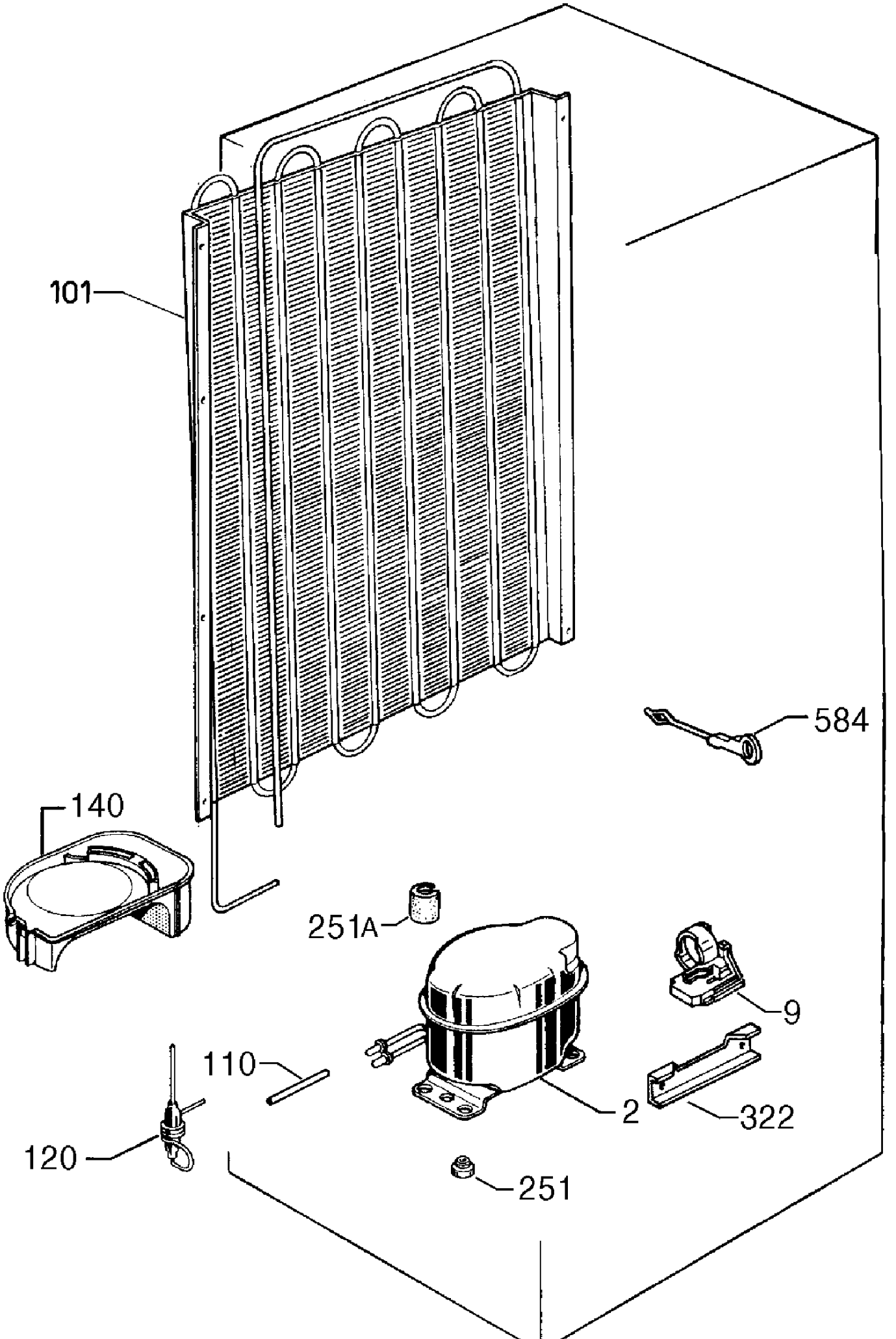
101
584
140
251A
9
110
2
322
120
251

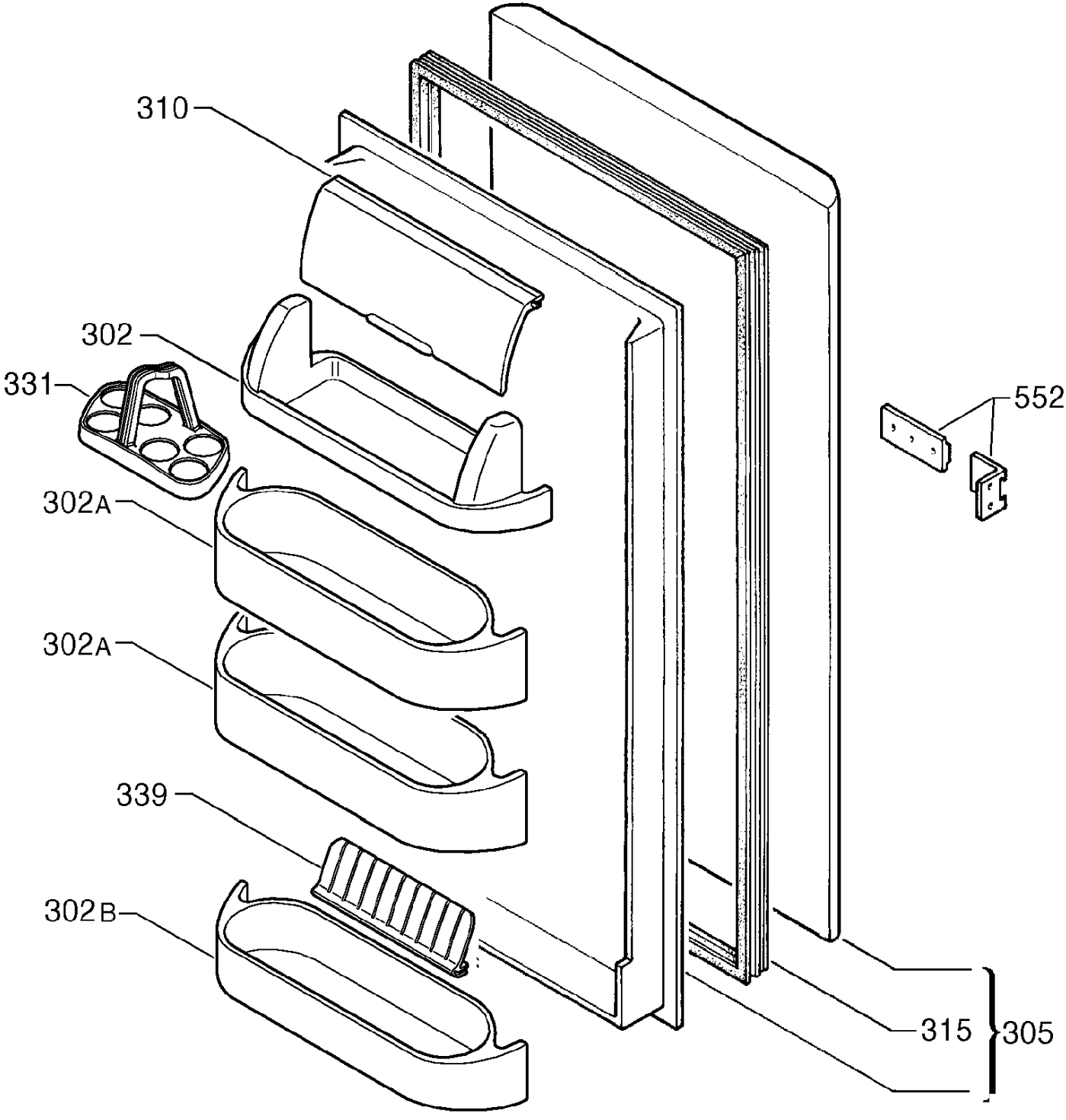
310
302
331
302A
302A
339
302B
552
315
305

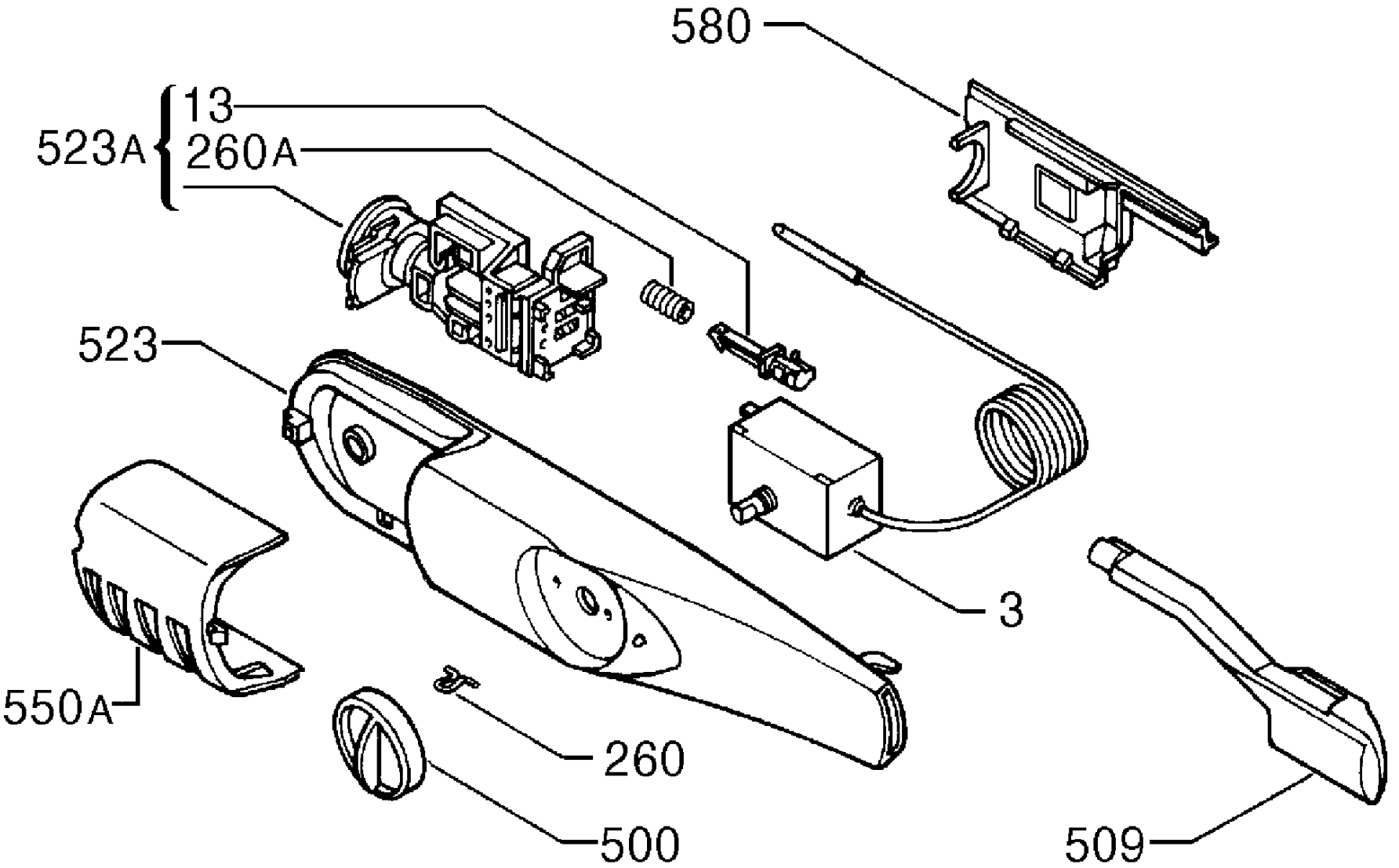
580
523A
13
260A
523
3
550A
260
500
509